KOMPAKTOWE SYSTEMY RECYKLINGU WIÓRÓW

Generujesz….

…wióry i zanieczyszczony olej lub chłodziwo podczas procesu produkcyjnego. Jeśli zostawisz te „odpady” takimi jakimi one są, nie uzyskają swojej prawdziwej wartości.

Nasz system recyklingu wiórów…

…kruszy wióry i oddziela je od oleju lub chłodziwa.. Wynikiem tego są czyste wióry, które mogą być dostarczone do kolejnego etapu recyklingu.
Możesz uzyskać, dzięki temu, znaczne lepszą cenę sprzedaży. Inną korzyścią jest odzyskanie i ponowne użycie oleju lub chłodziwa.
I ostatnie normy środowiskowe będzie można też spełnić.

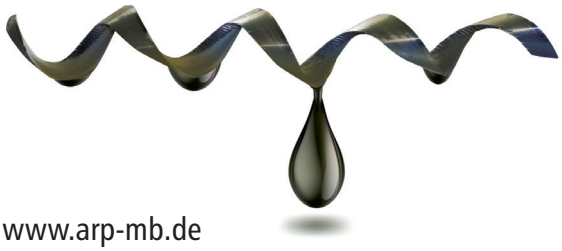

Twoje korzyści sumarycznie:

- **Odzyskanie oleju/chłodziwa do 10 l ze 100 kg wiórów**
- **Rozdrobnione i czyste wióry**
- **Zredukowana ilość wiórów**
- **Większe przychody ze sprzedaży**
- **Spełnienie norm środowiskowych**
- **Krótszy zwrot inwestycji**
- **Oszczędności w produkcji**

www.arp-mb.de
www.isotek.com.pl

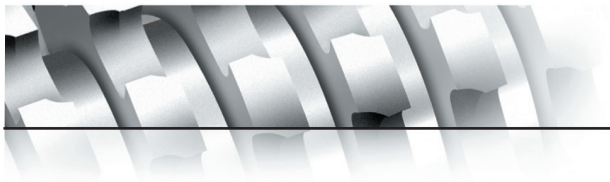

ARP KOMPAKTOWE SYSTEMY RECYKLINGU WIÓRÓW

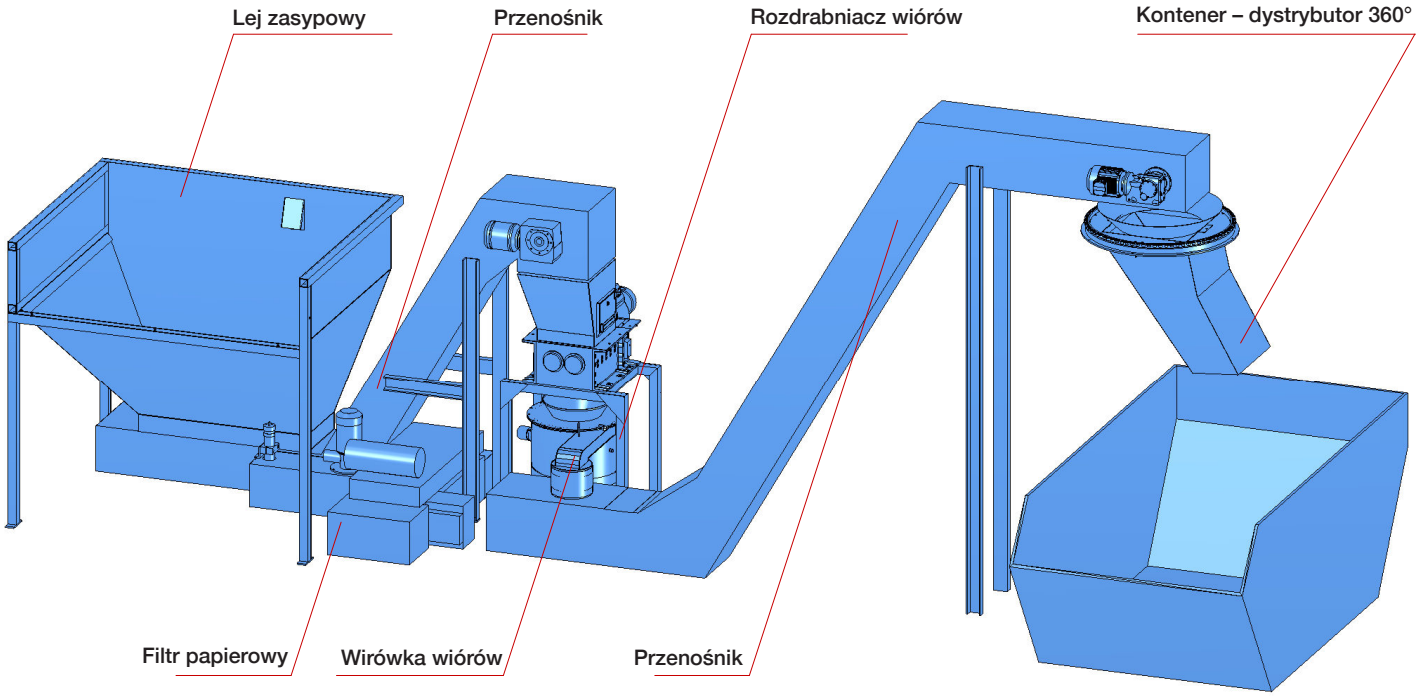

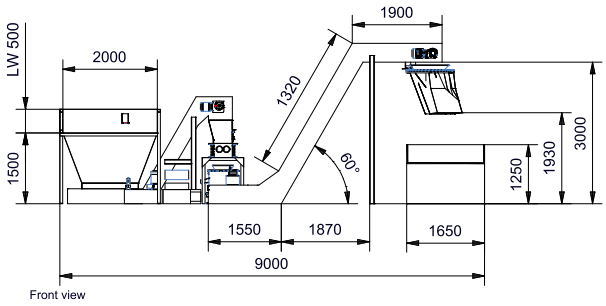

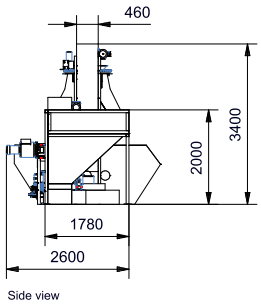

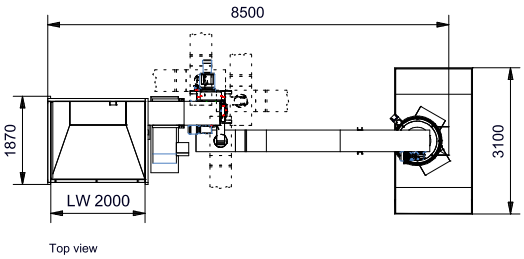

www.arp-mb.de
www.isotek.com.pl

ARP GmbH & Co. KG · Industriestraße 37 · 72275 Alpirsbach-Peterzell · Telefon: 07444 - 9515-0 · Fax 9515-60 · www.arp-mb.de · info@arp-mb.de
Isotek Sp. z o.o. – Św. Szczepana 57 – 61-465 Poznań– telefon 61 835 08 50; fax 61 835 08 51 www.isotek.com.pl isotek@isotek.com.pl